BUREAU D'ETUDES	APPLICATION (Séries de matériels ou appareils)	N° des DESSIN D'ENSEMBLES
MCW	Frein wagons Fa 5	

Cette mire doit être lisible dans son intégralité
A0 et A1 : S583BRDOQ0CG6TFE2ZA4mnaecolij17bdpqvwy
A2,A3,A4 : S583BRDOQ0CG6TFE2ZA4mnaecolij17bdpqvwy

COUPE A-A

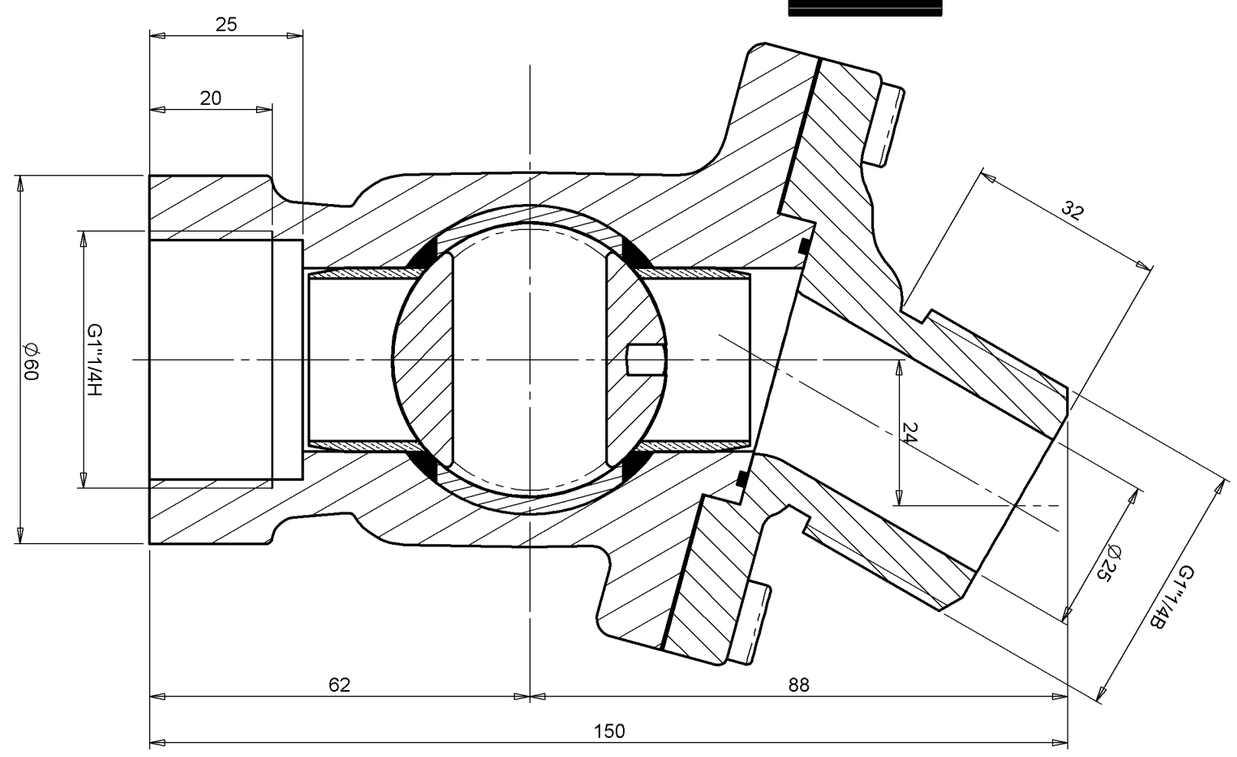

NOTA :
- Ce robinet est prévu pour être utilisé à une pression maximale en service de 10 bars
- Pour le robinet avec poignée à droite voir dessin N°10-9003 149 (AUXIM 254 033)
- Cet ensemble compatible avec les dispositions de l'Attelage Automatique est protégé par les brevets suivants :
  - N° 1.289.443 du 24/10/60
  - N° 1.290.317 du 03/03/61
  - N° 82 324 du 11/09/62
  - N° 70.265.63 du 09/07/70
- Ce robinet est transformable en robinet droit pour l'attelage automatique
- Essai : Fluide air
- L'eau sera additionnée d'un produit antirouille

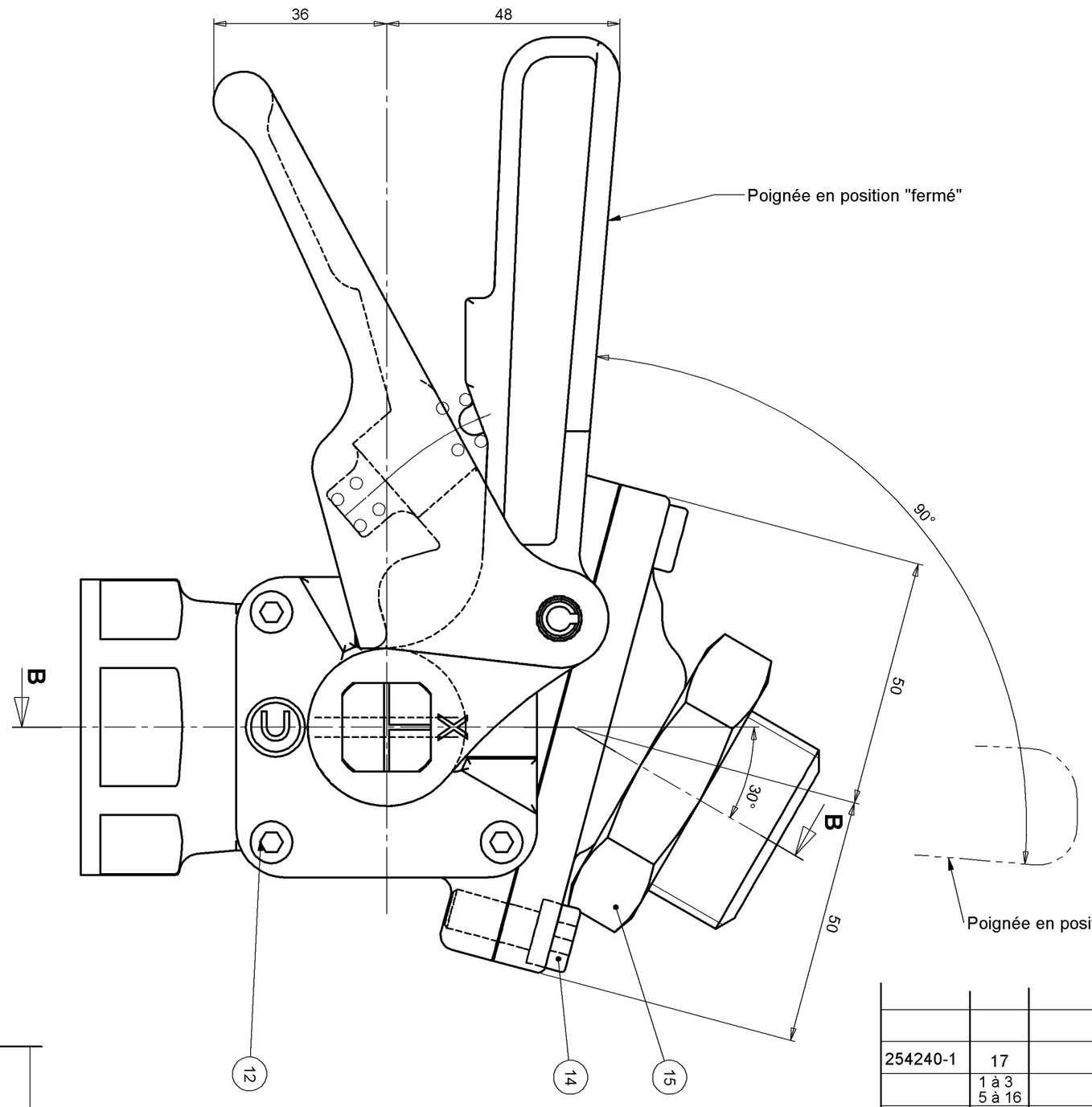

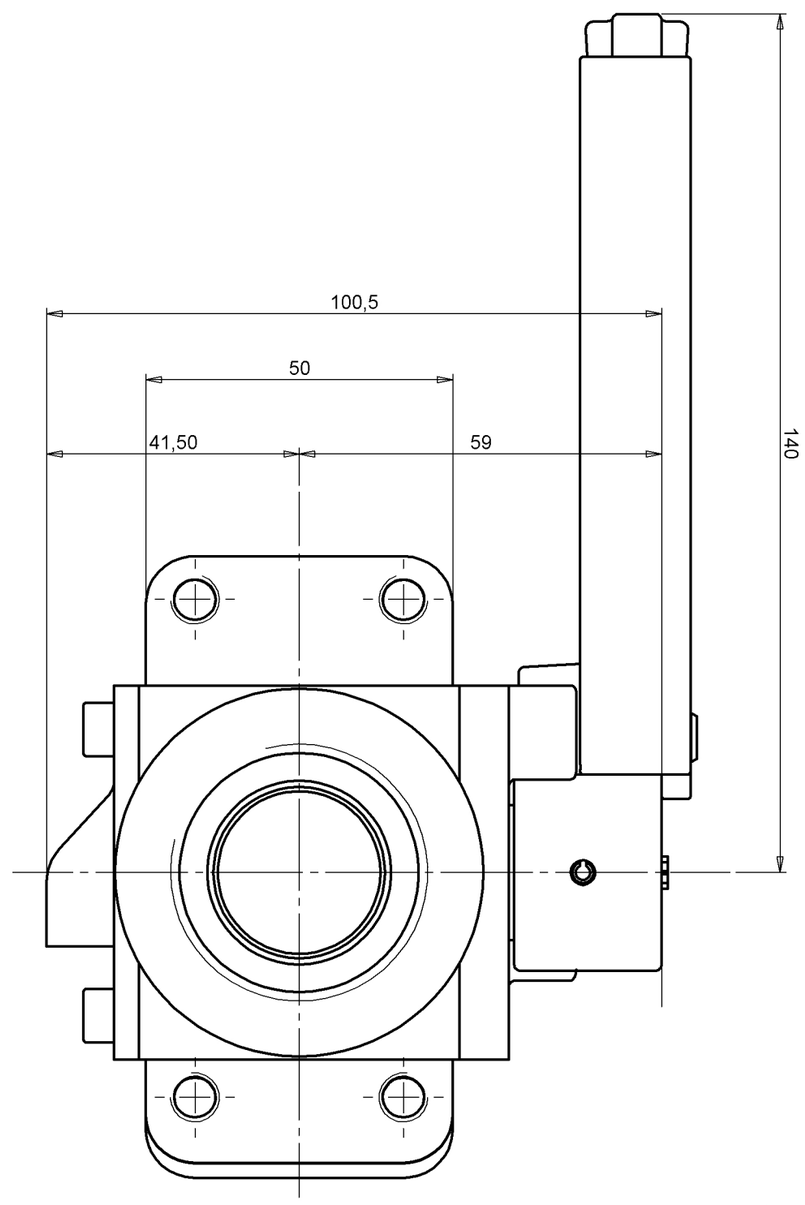

COUPE B-B

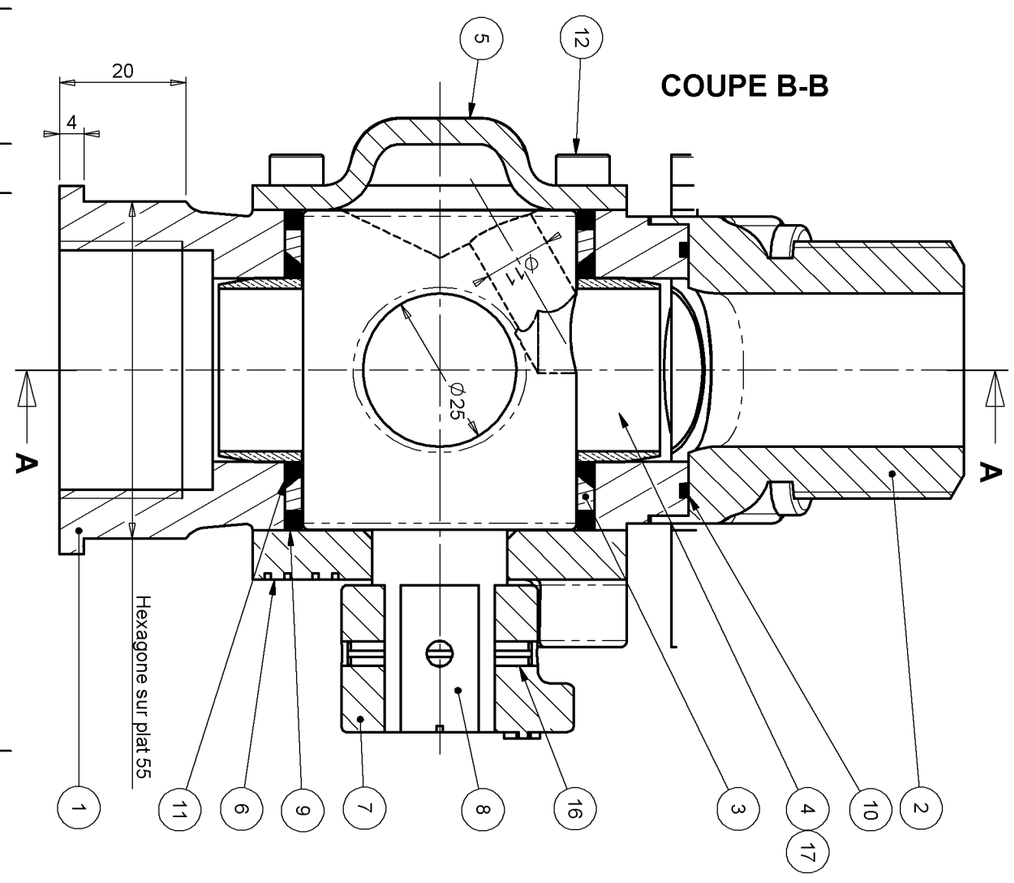

Numéro de dessin constructeur	Repère	Symbole	Nbre de pièces	Désignation des pièces	Matière - norme - dessin spécification technique	Masse unitaire en kg
254240-1	17		2	Bague de compensation	10-9005 189-1	
	1 à 3 5 à 16			Pièces détaillées ci-dessous		
	102			Rob. d'arrêt coudé, poignée à gauche type T82	10-9003 150 102	
	16		1	Goupille élastique épaisse E4 x 30	NF E 27-489	
0.007-6	15	0.1810345	1	Écrou	10.518 540 rep.6	
	14		4	Vis CH C M8x18 Cl 10-9	NF E 27-161	
	13					
	12		8	Vis CH C M5x16 Cl 10-9	NF E 27-161	
	11	7.235.5017	2	Joint torique Ø 30,80 x 3,60	10.518 900 rep.23	
	10		1	Joint torique Ø 37,82 x 1,78	10.518 900 rep.207	
	9	7.235.5018	2	Joint torique Ø 37,30 x 3,60	10.518 901 rep.27	
254126	8		1	Tournant	110.500 476	
254128	7		1	Poignée à gauche	110.500 484	
254124	6		1	Flasque (coté poignée)	110.500 478	
254222	5		1	Flasque (coté échappement)		
254103-1	4		2	Bague d'arrêt	110.500 466 rep.1	
254102	3		1	Chemise	110.500 410	
254188	2		1	Mamelon	10.9003 136	
254189	1		1	Corps	10.9003 137	
	101			Rob. d'arrêt coudé, poignée à gauche	10-9003 150 101	

		Date	Nom
F	PM543 - modif rep. 9 et 11	Dessiné 22/06/07	JPD
E	PM543 - plan refait	Vérifié 22/06/07	MPF
	Modification constructeur	Validé 22/06/07	MPF
A	10/10/78 BR4556	Vérifié	
	Modification client	Homol.	Guénerie

ADES Technologies
13 Rue Edouard MARTEL
Z.I. de la Chauvetière
42100 SAINT ETIENNE
FRANCE
Tél. : (33) 04 77 59 44 27
Fax : (33) 04 77 59 59 28
e-mail : be@ades-technologies.com

Code EM4034 **N° 254 034** F Ind.

Spécif. géné.

ROBINETD'ARRÊT COUDÉ DE 25 "AUXIM VX"
Poignée à gauche pour conduite de 1"¼

Remplace

Date	Nom	Format	Ech. 1:1	SNCF	21 602	Feuille n°
02/78	MC1	A2	10-9003 150			Nbre Feuilles